ՀԱՆԳՈՒՅՑ - 6

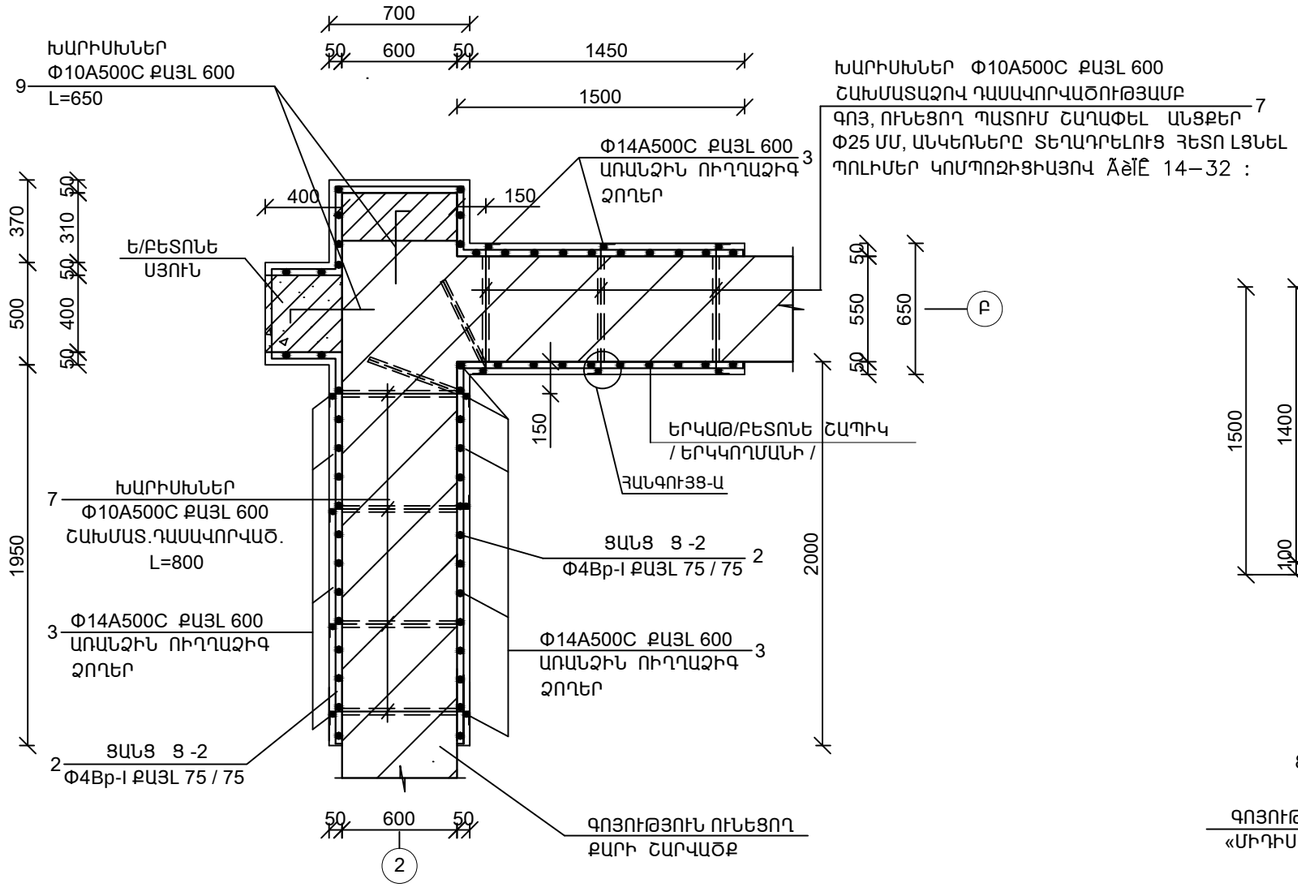

ՀԱՆԳՈՒՅՑ - 5

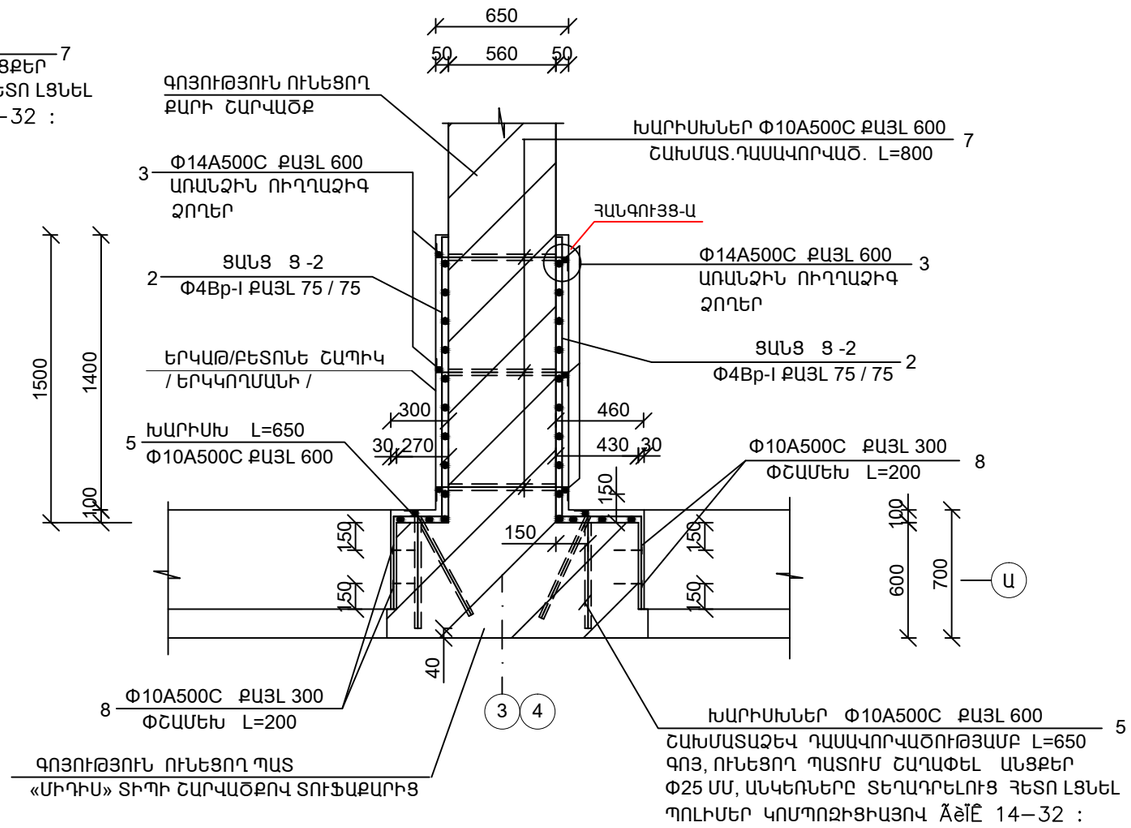

ՀԱՆԳՈՒՅՑ - 4

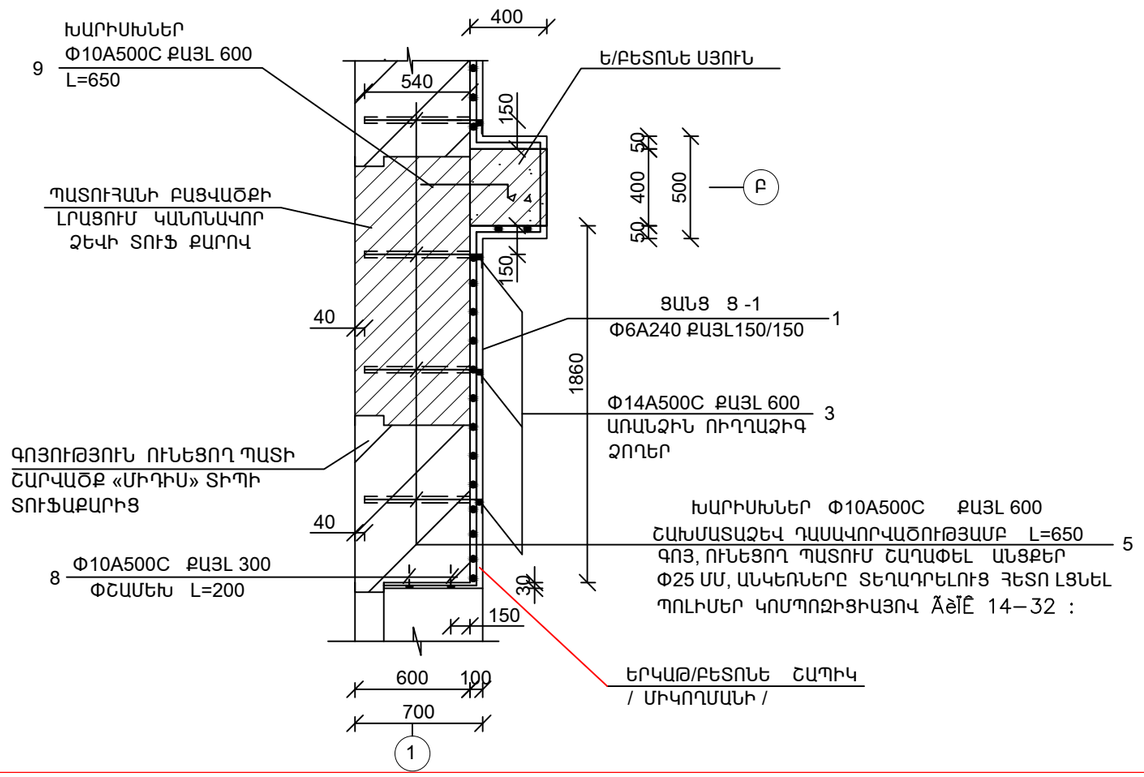

ՀԱՆԳՈՒՅՑ - Ա

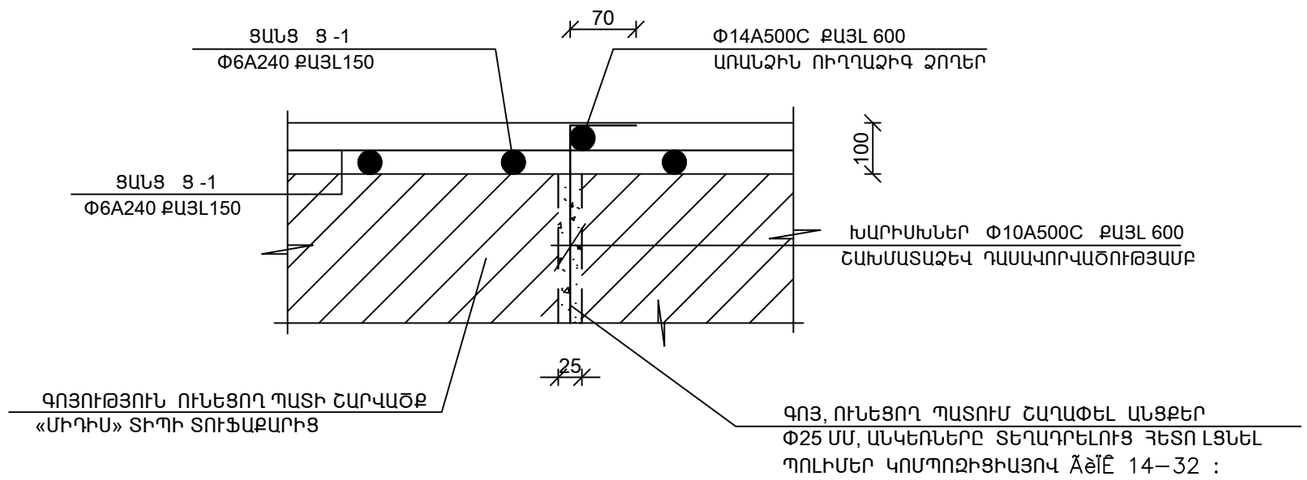

ՏԵՍՈՒՆ	Ա. ԱԼԱՎԵՐԴՅԱՆ		ԱԽԹԱԼԱՅԻ ԹԻՎ 2 ԴՊՐՈՑԻ ՎԵՐԱԿԱՌՈՒՑՈՒՄ			
ՆՇՎ	Ա. ԱԼԱՎԵՐԴՅԱՆ					
ՆԱԽԱԳԻԾ	Ա. ԱԼԱՎԵՐԴՅԱՆ			ՓՈՒԼ	ԹԻՎԹ	ԹԻՎԹԻ
				Ն	ՀՇ-	
			ՀԱՆԳՈՒՅՑՆԵՐ - 4.5.6.Ա	§þÆÜ Ëøêäðî» êõ Ն. Ï³Ý³ÓáõÃ		